DOOSAN

Equipos para la construcción

DX220LCA-2

Potencia del motor	SAE J1349, 109 kW (148 PS) netos a 1.800 rpm.
Peso operativo	20.800 kg ~ 22.000 kg
Capacidad de la cuchara (SAE/PCSA)	0,92 ~ 1,08 m^3

SIMPLE Y ESENCIAL: PERFECTA PARA EL TRABAJO DIARIO

DX220LCA-2

La unidad DX220LCA-2 ofrece una alta productividad con un excelente rendimiento de combustible a un costo total de propiedad y operación mucho más razonable que otros equipos del mismo tipo.
Ante todo, su consumo de combustible por hora ha mejorado un drástico 12 %* o más frente otros equipos del mismo tipo usando componentes clave de calidad demostrada, junto con el motor, la VCP y el sistema hidráulico, recientemente desarrollados y mejorados con tecnología Doosan. Viene también con un conjunto optimizado para la operación del martillo hidráulico y un asiento del operario de diseño simple que permite centrarse mejor en el trabajo, mejorando así la eficiencia.

* La imagen anterior puede diferir del producto real.

* Resultados basados en pruebas internas frente a máquinas con el mismo peso operativo.

PRESENTAMOS UNA NOVEDOSA DX220LCA-2

RECIENTEMENTE DESARROLLADA Y MEJORADA, Y CON LA FIRMEZA DE SIEMPRE: UNA MÁQUINA DE CALIDAD DEMOSTRADA PARA LA OPERACIÓN DIARIA

COMPONENTES CLAVE RECIENTEMENTE DESARROLLADOS Y MEJORADOS CON TECNOLOGÍA DOOSAN

Doosan le ofrece un excelente rendimiento y durabilidad, mediante sus propios diseños y tecnologías de fabricación.

1 MOTOR DOOSAN DB58TIS

- La unidad DX220LCA-2 funciona con un motor Doosan DB58TIS, uno de los más usados en Doosan.
- Este motor ya ha logrado ser reconocido en el mercado por su confiabilidad, bajo consumo de combustible y fácil mantenimiento, además de tener una calidad comprobada.

2 NUEVA VCP DOOSAN

Fabricada con tecnología Doosan, esta nueva versión de la VCP consume menos combustible que el modelo anterior.

3 MEJORAS EN LA BOMBA PRINCIPAL

Esta nueva bomba principal desarrollada para el modelo DX220LCA-2 ayuda a mejorar el rendimiento del combustible gracias a los cilindros optimizados y las mayores presiones del sistema.

6 FRENTE REFORZADO

Piezas reforzadas, articulaciones de acero fundido y brazo y pluma de alto rendimiento para resistir materiales de alto impacto.

- Para proteger mejor la base del brazo, se han agregado barras reforzadas y se han fortalecido el centro del brazo y el refuerzo del extremo.

5 ARMAZONES Y SISTEMAS HIDRÁULICOS CONFIABLES Y DE CALIDAD DEMOSTRADA

El modelo DX220LCA-2 está fabricado con armazones y sistemas hidráulicos cuya alta calidad se ha demostrado a lo largo de mucho tiempo. Cuente con nosotros para todos sus trabajos.

Los armazones principal e inferior, el chasis inferior, el cojinete de giro, los rodillos y guías, la pluma y el brazo están diseñados para lograr una elevada durabilidad en la que pueda confiar.

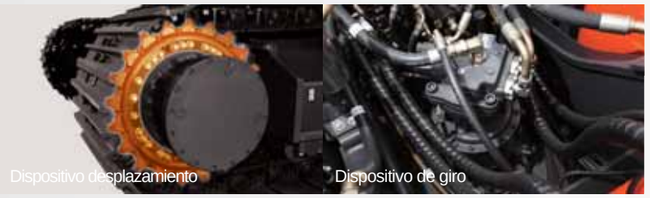

El dispositivo de desplazamiento, el dispositivo de giro y la conexión central también poseen una alta calidad verificada.

4 NUEVAS ETIQUETAS

Las etiquetas más grandes y visibles destacan al modelo DX220LCA-2 en cualquier lugar de la obra.

7 NUEVA CUCHARA GP (MULTIUSO)

La cuchara GP instalada en el modelo DX220LCA-2 como equipamiento estándar con cuchillas laterales de tipo abierto permite efectuar operaciones de carga con eficacia.

* La imagen anterior puede diferir del producto real.

DX220LCA-2: EXCELENTE EFICACIA EN EL TRABAJO

SU RENDIMIENTO DE COMBUSTIBLE Y EFICACIA EN EL TRABAJO, SUPERIORES A OTROS EQUIPOS DEL MISMO TIPO, SON BUENAS RAZONES PARA ELEGIR EL MODELO DX220LCA-2.

* La imagen anterior puede diferir del producto real.

¡RENDIMIENTO DE COMBUSTIBLE CADA VEZ MEJOR!

Las mejoras en los sistemas hidráulicos del modelo DX220LCA-2 permiten usar la potencia del motor con más eficacia. El modelo DX220LCA-2 puede operar con la misma intensidad consumiendo mucho menos combustible que otros equipos del mismo tipo, lo que aumenta considerablemente el rendimiento en obra.

máx. 12%

* Resultados basados en pruebas internas frente a máquinas con el mismo peso operativo.

CONTROL DE PALANCA Y REDUCCIÓN AUTOMÁTICA ÓPTIMOS

Cuando el operario se toma un descanso y deja la palanca de control fija, tanto el motor como la bomba quedan en modo standby, lo que evita el consumo innecesario de combustible.

TECNOLOGÍA DE IGUALACIÓN DE LA BOMBA

La igualación del motor y la bomba, la nueva tecnología de Doosan, resuelve problemas a la perfección y reduce los tiempos de respuesta y el consumo innecesario de combustible. El tiempo de respuesta de igualación entre la bomba y el motor reduce con eficacia el consumo innecesario de combustible, así como los humos de escape.

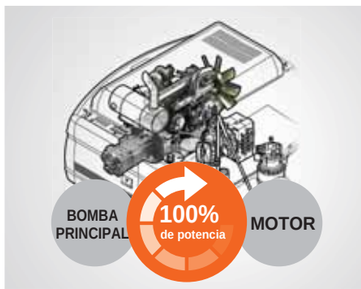

SISTEMA DE MARTILLO HIDRÁULICO ADAPTADO A SU TRABAJO

DX220LCA-2

EL MODELO DX220LCA-2 LE AYUDA A OPERAR CON MARTILLOS HIDRÁULICOS, GRACIAS A UN CONJUNTO OPTIMIZADO PARA UNA GRAN CANTIDAD DE TAREAS.

* La imagen anterior puede diferir del producto real.

DISTINTOS TIPOS DE PRUEBAS DE RENDIMIENTO, PARA GARANTIZAR EL MEJOR DESEMPEÑO DEL MARTILLO

- Pruebas de rendimiento de martillos hidráulicos efectuadas en obras reales en Corea y otros países.
- El modelo DX220LCA-2 usa ahora un martillo hidráulico más sólido y potente.
- Los clientes que participaron en las pruebas se mostraron “muy satisfechos” con el rendimiento de los equipos.

CONJUNTO DE MARTILLO HIDRÁULICO (OPCIONAL)

No lo piense demasiado. Esta opción de martillo hidráulico es todo lo que necesita.

- El modelo DX220LCA-2 cuenta con un pedal adaptado para martillos hidráulicos y una palanca con un botón exclusivo para martillos.

- Además, la línea de retorno del martillo hidráulico emplea su propio filtro, lo que prolonga la vida útil de los componentes hidráulicos durante las tareas.
- Todas estas características le permiten ejecutar las operaciones de trituración más eficaces que pueda imaginar.

AMPLIA CABINA DE GRAN COMODIDAD

DX220LCA-2

EL MODELO DX220LCA-2 VIENE CON UNA CABINA REDISEÑADA Y SIN REDUNDANCIAS. NO ENCONTRARÁ NADA QUE OBSTACULICE LA OPERACIÓN DE SU MÁQUINA. EXPERIMENTE EL CONFORT DE TRABAJAR CON MÁS ESPACIO.

1 MONITOR

- Simple e intuitivo. Le ofrece la información exacta que necesita.
- Durante la operación, muestra los datos con claridad y en distintos modos, como el modo económico (para lograr un mejor rendimiento de combustible) y el modo de potencia (para tareas más exigentes), entre otros.

PALANCA CÓMODA

Con los botones completamente rediseñados, tiene las funciones más frecuentes en la punta de los dedos.

2

Modo de trabajo

Bocina

BOTÓN DE SELECCIÓN DEL MODO DE TRABAJO
Al pulsar este botón, se activa el modo de martillo hidráulico y se enciende una luz indicadora en el monitor.

BOCINA
Toque la bocina fácilmente.

3

AUTO n/min Reducción automática

Trituradora

P Modo de potencia

SELECTOR DE LA REDUCCIÓN AUTOMÁTICA
El sistema de reducción automática se activa al pulsar el botón, y se enciende una luz indicadora.

BOTÓN DE OPERACIÓN DEL MARTILLO HIDRÁULICO
Al pulsarlo, se envía líquido hidráulico a la línea hidráulica auxiliar.

SELECTOR DEL MODO DE POTENCIA
Este modo de potencia es adecuado para trabajos pesados que exigen una alta velocidad operativa. Púlselo para activar y desactivar el modo de potencia.

* La imagen anterior puede diferir del producto real.

NUESTRO ORGULLO: EL MANTENIMIENTO

DX220LCA-2

¿LE PREOCUPA EL MANTENIMIENTO DE SU MÁQUINA? TRANQUILO. EL PROGRAMA DE MANTENIMIENTO DE DOOSAN ESTÁ A SU SERVICIO E INCLUYE AL NUEVO MODELO DX220LCA-2. CONFÍE EN DOOSAN.

* La imagen anterior puede diferir del producto real.

Redoblamos nuestros esfuerzos para facilitar el mantenimiento.

1 PREFILTRO

El prefiltro tipo rotor en el modelo DX220LCA-2 filtra las partículas de más de 20 micrones con una precisión mayor que el 99 %.

2 SEPARADOR DE AGUA

La mayor capacidad del separador de agua ayuda a mejorar la durabilidad del motor.

3 TANQUE DE RESERVA MEJORADO

Este nuevo tanque de reserva, más grande y con mayor protección contra los rayos UV, presenta menos riesgos de falla.

4 MAYOR CAPACIDAD DE ENFRIAMIENTO

Un módulo de enfriamiento más grande y una mayor vida útil para su máquina.

NUEVO SENSOR VERTICAL DEL NIVEL DE COMBUSTIBLE

Información más precisa sobre el nivel de combustible, independientemente de la posición de la máquina.

MAZO DE CABLES

Fijar los conectores en una posición específica con mazos de cable de excelente calidad mejoró todavía más la resistencia térmica de los cables

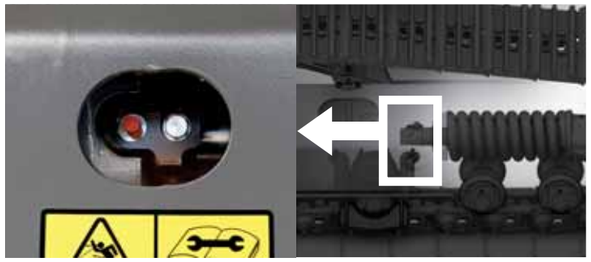

NUEVA VÁLVULA DE GRASA PARA EL CILINDRO DE LAS RUEDAS GUÍA

El nuevo diseño de la inyección y descarga de grasa reduce el riesgo de falla en las válvulas.

SERVICIO DE TELEMÁTICA (OPCIONAL)

TELECOMUNICACIONES

Transmisión de datos desde la máquina a Internet

VENTAJAS

FUNCIONES

Lugar
- GPS
- Geovalla

Informes
- Informe operativo periódico
- Utilización

Tendencia operativa
- Horas totales de operación
- Horas de operación por modo

Rendimiento del combustible*
- Nivel de combustible
- Consumo de combustible

Gestión de los filtros y el aceite
- Mantenimiento preventivo por ciclo de cambio de piezas

Advertencias y alertas
- Detecte las advertencias de la máquina
- Desconexión de la antena
- Geovalla/tiempo

* Las funciones pueden no estar disponibles para todos los modelos. Para obtener más información, comuníquese con un representante de ventas.

VENTAJAS DEL SERVICIO DE TELEMÁTICA

Cliente
Mejora en el rendimiento
- Servicio técnico rápido y preventivo
- Mejora en las habilidades del operario al comparar patrones de trabajo
- Gestión más eficaz de la flota

Distribuidor
Mejor servicio a los clientes
- Un servicio técnico de mejor calidad
- Conservación del valor de la máquina
- Mejor comprensión de las necesidades del mercado

Doosan
Atento a la voz de sus clientes
- Uso de datos de campo sobre la calidad
- Aplicación de perfiles de uso de clientes para desarrollar máquinas nuevas

RED MUNDIAL DE REPUESTOS

RED MUNDIAL DE PDC (CENTROS DE DISTRIBUCIÓN DE REPUESTOS)

Entregamos repuestos originales Doosan de forma rápida y precisa mediante nuestra red mundial de PDC (centros de distribución de repuestos).

Red mundial de centros de distribución de repuestos

Los PDC se encuentran distribuidos como se observa en el mapa, con una sede central en Ansan, Corea. Los otros ocho centros se distribuyen así: uno en China (Yantai), dos en los EE. UU. (Chicago), uno en Brasil (Campinas), dos en Europa (Alemania y el Reino Unido), uno en Medio Oriente (Dubai) y uno en Asia (Singapur).

MPDC: Sede central de distribución de repuestos

PDC: Centro de distribución de repuestos

VENTAJAS DE LOS PDC

- Menor costo de distribución
- Máxima tasa de suministro de piezas
- El menor tiempo y distancia para la entrega de piezas
- Servicio técnico en tiempo real
- Tiempos muertos mínimos

ESPECIFICACIONES TÉCNICAS

MOTOR

Modelo

DOOSAN DB58TIS

Tipo

2 válvulas por cilindro, inyectores verticales, enfriado por agua, turboalimentado con interenfriador de aire a aire. Los niveles de emisiones están muy por debajo de los valores exigidos para el NIVEL II.

Cantidad de cilindros

6

POTENCIA NOMINAL

113 kW (154 PS) a 1.800 rpm (SAE J1995, bruta)
109 kW (148 PS) a 1.800 rpm (SAE J 1349, neta)

Torque máx.

66 kgf.m a 1.400 rpm

Desplazamiento del pistón

5.785 cc

Diámetro y carrera

∅ 102 mm x 118 mm

ARRANQUE

24 V x 4,5 kW

Baterías

24 V (12 V x 2 / 100 AH)

Filtro de aire

Elemento doble

SISTEMA HIDRÁULICO

Bombas principales

Placa oscilante, pistón axial
Caudal máximo: 2 x 207 ℓ/min.
Cilindrada: 115 x 2 cc/rev.

Bomba piloto

Bomba de engranajes - caudal máximo: 27 ℓ/min.
Bomba piloto: 15 cc/rev.

Presión de alivio principal

Presión máxima del sistema 350 kgf/cm^2
Presión del sistema principal: 350 kgf/cm^2
Presión del sistema de desplazamiento: 350 kgf/cm^2
Presión del sistema de giro: 270 kgf/cm^2

CILINDROS HIDRÁULICOS

Los vástagos del pistón y los cuerpos de los cilindros están hechos de acero de alta resistencia. Un mecanismo de absorción de impactos está unido a cada cilindro para asegurar un funcionamiento libre de impactos lo cual extiende la vida útil de los cilindros.

Cilindros	Cantidad	Diám. int. x diám. del vástago x recorrido
Pluma	2	120 X 85 X 1.263 mm
Brazo	1	135 X 95 X 1.450 mm
Cuchara	1	115 X 80 X 1.060 mm

CHASIS INFERIOR

Los chasis son de construcción muy resistente, con todas las estructuras soldadas diseñadas para limitar las tensiones. Se utiliza material de alta calidad para aumentar la durabilidad. Los chasis laterales están soldados y bien sujetos al chasis inferior. Los rodillos de tracción se mantienen lubricados de por vida, mientras que las ruedas guía y las ruedas motrices poseen sellos flotantes. Las zapatas de oruga son de aleación endurecida por inducción con triple garra. Los pasadores de conexión cuentan con tratamiento térmico. El regulador hidráulico del tren de orugas está equipado con un mecanismo de tensión amortiguador de impactos.

Rodillos superiores: 2

Rodillos inferiores: 8 para oruga LC, 7 para oruga EST.

Zapatas de orugas: 49 para oruga LC, 45 para oruga EST.

Longitud total de las orugas: 4.445 mm para oruga LC, 4.065 mm para oruga EST.

MECANISMO DE GIRO

Motor de pistón axial de alto torque, con engranaje de reducción planetario en baño de aceite. El círculo de giro es de simple hilera, tipo cojinete de bolas resistente a esfuerzos de cizalla con engranaje interno endurecido por inducción. El engranaje interno y el piñón están sumergidos en lubricante.

Velocidad de giro: 10,9 rpm
Torque de giro: 6,46 ton.m

IMPULSIÓN

Cada oruga está accionada por un motor de pistón axial independiente de alto torque a través de una caja de engranajes reductores planetarios. Dos palancas o pedales de control posibilitan un desplazamiento suave o un movimiento de contra rotación cuando sea necesario.

Velocidad de desplazamiento (alta/baja): 3,01 / 5,56 km/h
Fuerza máx. de tracción: 22,50 / 10,28 ton.
Trepabilidad - 70 %

CAPACIDADES DE REABASTECIMIENTO

Tanque de combustible - 392 ℓ
Sistema refrigerante - 25,6 ℓ
Aceite del motor - 28 ℓ
Motor de giro - 5 ℓ
Transmisión final: 2 x 3,3 ℓ
Tanque de combustible - 131 ℓ

PESO

Pluma reforzada de 5,7 m, brazo reforzado de 2,9 m, cuchara de 0,92 m^3, contrapeso de 3,8 ton.

Ancho de la zapata (mm)	Presión sobre el suelo		Peso de la máquina	
	Oruga LC (kgf/cm^2)	Oruga EST. (kgf/cm^2)	Oruga LC (ton.)	Oruga EST. (ton.)
600	0,45	0,49	21,3	20,8
800	0,35	0,38	22,0	21,4

CUCHARA Oruga LC, contrapeso de 3,8 ton., zapata de 600 mm

Cuchara Tipo	Capacidad (m^3)	Ancho (mm)		Peso (kg)	Pluma MONO de 5,7 (HD)	
	SAE/PCSA	Sin cortador	Con cortador		Brazo de 2,4 m	Brazo de 2,9 m (HD)
GP	0,92	1.316	1.367	871	A	A
	1,05	1.458	1.509	930	A	B
CLASE H	0,92	1.050	1.096	867	A	B
	1,08	1.200	1.246	939	B	C
	1,40	1.500	1.546	1.101	D	-
Carga máxima con pasador (carga + cuchara)					3.017	2.755

Según ISO 10567 y SAE J296, la longitud del brazo no incluye la abrazadera de cambio rápido.
A: Apta para materiales con densidad de 2.100 kg/m^3 (3.500 lb/yd^3) o menos
B: Apta para materiales con densidad de 1.800 kg/m^3 (3.000 lb/yd^3) o menos
C: Apta para materiales con densidad de 1.500 kg/m^3 (2.500 lb/yd^3) o menos
D: Apta para materiales con densidad de 1.200 kg/m^3 (2.000 lb/yd^3) o menos
- : No se recomienda

FUERZA DE EXCAVACIÓN DE LA CUCHARA

Tipo de cuchara	Capacidad (m^3)	Ancho (mm)		Fuerza de excavación (ton.)
	SAE/PCSA	Sin cortador	Con cortador	
GP	0,92	1.316	1.367	[SAE] 12,6, [ISO] 14,0
	1,05	1.458	1.509	
Clase H	0,92	1.050	1.096	[SAE] 12,6, [ISO] 14,0
	1,08	1.200	1.246	
	1,40	1.500	1.546	

FUERZA DE EXCAVACIÓN DEL BRAZO

Brazo	Longitud (mm)	Peso (kg)	Fuerza de excavación (ton.)
Brazo HD	2.900	751	[SAE] 9,5, [ISO] 9,9
Brazo CORTO	2.400	669	[SAE] 11,0, [ISO] 11,5

DIMENSIONES

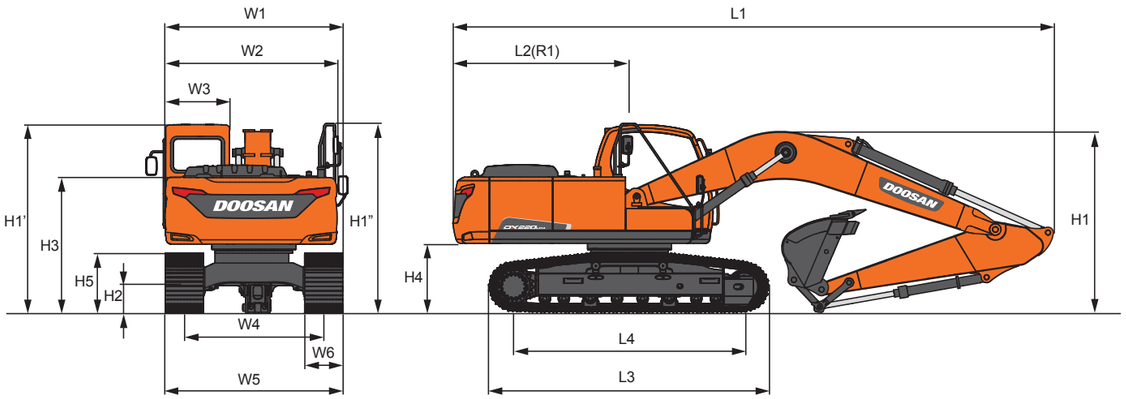

ESTÁNDAR

Tipo de pluma		(mm)		**5.700**	
Tipo de brazo		(mm)		**2.900**	**2.400**
Tipo de cuchara (SAE/PCSA)		(m^3)		**0,92**	**1,05**
Longitud total		(mm)	L1	9.505	9.545
Altura total	**Pluma**	(mm)	H1	2.860	2.960
	Manguera	(mm)		3.005	3.125
	Cabina	(mm)		2.955	←
	Pasamanos/baranda	(mm)		2.990	←
Ancho total		(mm)	W1	2.990	←
Radio de giro trasero		(mm)	R1	2.840	←
Distancia al suelo *		(mm)	H2	* 450,5	←
Distancia al extremo trasero		(mm)	L2	2.792	←
Ancho del Cuerpo		(mm)	W2	2.710	←
Ancho de la cabina		(mm)	W3	1.010	←
Altura sobre la cubierta		(mm)	H3	2.113	←
Distancia del contrapeso *		(mm)	H4	* 1.066	←
Altura de la oruga *		(mm)	H5	* 883	←
Longitud de la oruga (oruga LC)		(mm)	L3	4.445	←
Distancia entre ejes de rodillos (oruga LC)		(mm)	L4	3.650	←
Trocha de orugas		(mm)	W4	2.390	←
Ancho del chasis de orugas		(mm)	W5	2.990	←
Ancho de la zapata		(mm)	W6	600	←
Altura de la saliente		(mm)		26	←

[NOTA]*: Sin saliente de las zapatas de orugas

RANGOS DE TRABAJO

DX220LCA-2

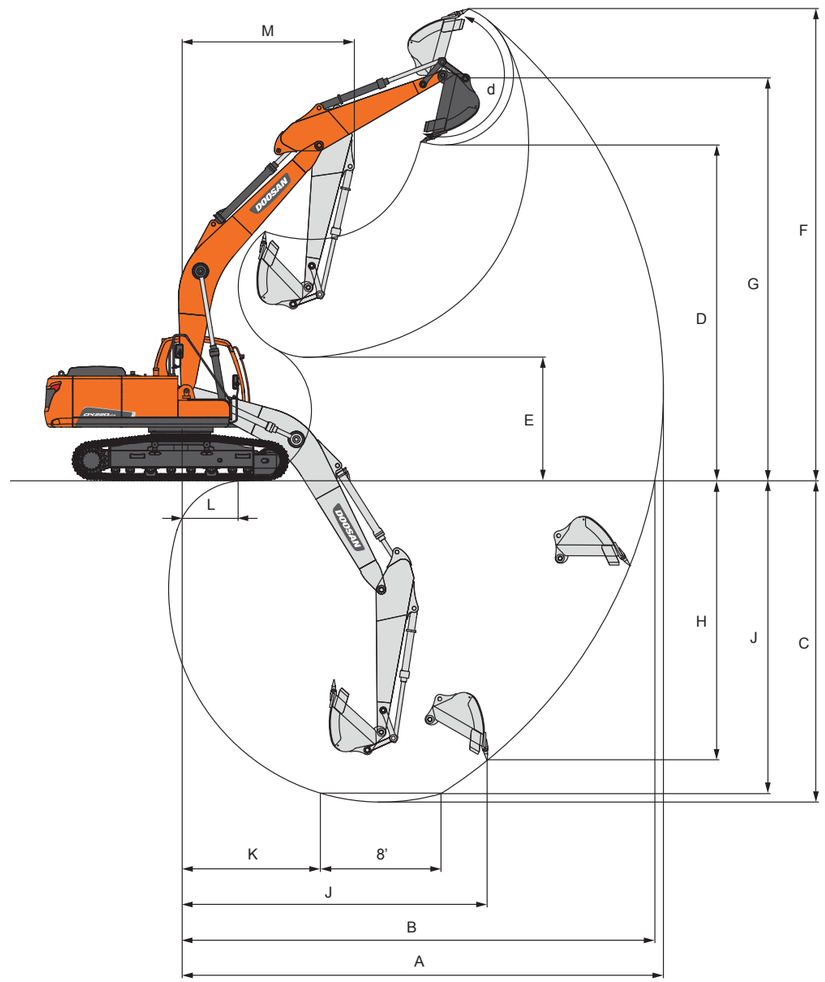

RANGOS DE TRABAJO

Tipo de pluma (una pieza)	(mm)		**5.700**	
Tipo de brazo	(mm)		**2.900**	**2.400**
Tipo de cuchara (SAE/PCSA)	(m^3)		**0,92**	**1,05**
Alcance máx. de excavación	(mm)	A	9.875	9.390
Alcance máx. de excavación (tierra)	(mm)	B	9.700	9.210
Profundidad máx. de excavación	(mm)	C	6.595	6.095
Altura máx. de carga	(mm)	D	6.840	6.690
Altura mín. de carga	(mm)	E	2.500	2.995
Altura máx. de excavación	(mm)	F	9.625	9.495
Altura máx. del perno de la cuchara	(mm)	G	8.280	8.130
Profundidad máx. de pared vertical	(mm)	H	5.735	5.410
Radio vertical máx.	(mm)	I	6.180	5.910
Prof. máx. para línea de 2.500 mm	(mm)	J	6.410	5.860
Radio mín. para línea de 2.500 mm	(mm)	K	2.860	2.790
Alcance de excavación mín.	(mm)	L	117	975
Radio mín. de giro	(mm)	M	3.555	3.575
Ángulo de Cuchara	(deg)	d	177	177

CAPACIDAD DE ELEVACIÓN

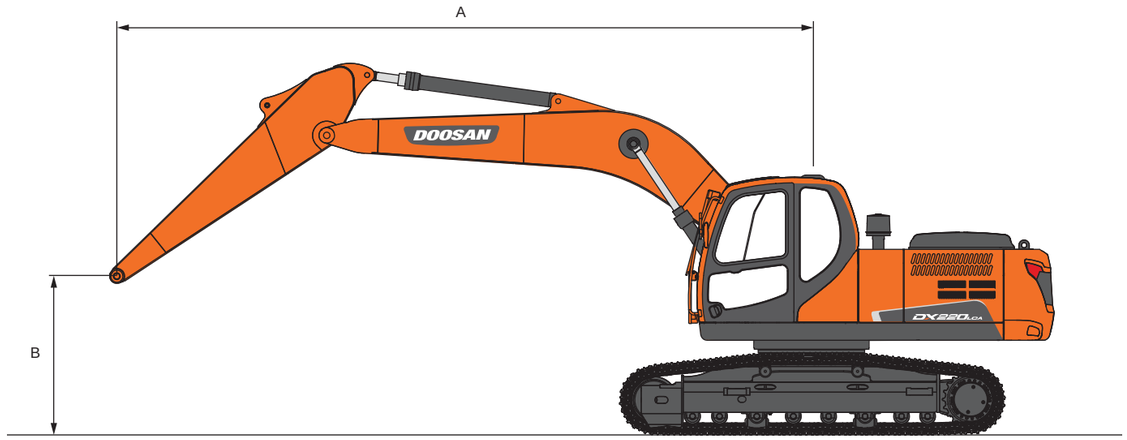

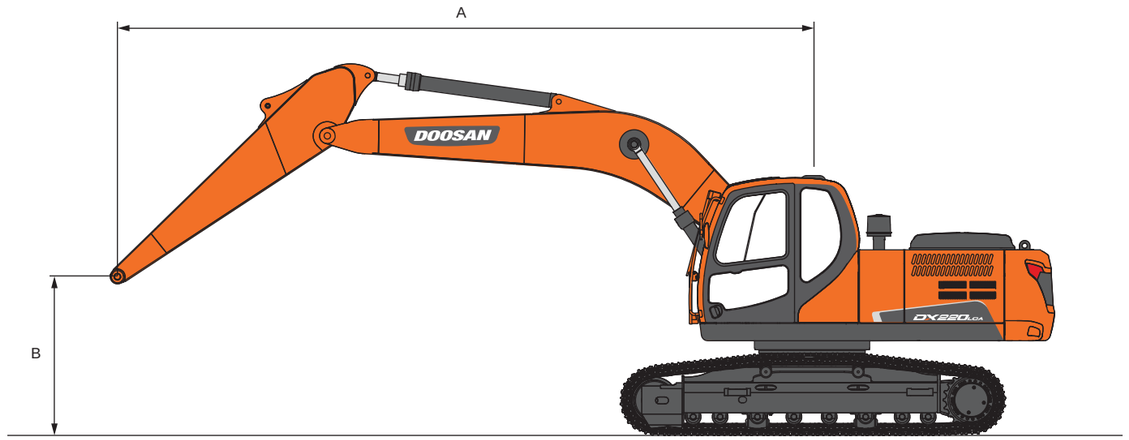

ESTÁNDAR

Unidades métricas

Pluma: 5.700 mm (18' 7") Brazo: 2.900 mm (9' 5') Zapata: 800 mm (2' 6") Contrapeso: 3.840 kg (8466 lb) Oruga EST.

Unidad: 1.000 kg

A(m) / B(m)	1,5		3		4,5		6		7,5		Alcance máx.		
													A(m)
7,5							4,66 *	4,61			4,05 *	4,05 *	6,20
6							4,81 *	4,61			3,76 *	3,25	7,31
4,5							5,27 *	4,43	4,53	3,06	3,70 *	2,73	7,99
3					7,72 *	6,38	5,99 *	4,17	4,41	2,95	3,71	2,46	8,35
1,5					9,15 *	5,85	5,97	3,91	4,28	2,83	3,59	2,36	8,42
0			5,70 *	5,70 *	8,95	5,56	5,78	3,73	4,18	2,73	3,67	2,4	8,23
-1,5	6,22 *	6,22 *	9,82 *	9,82 *	8,86	5,49	5,7	3,66	4,16	2,71	3,99	2,61	7,74
-3	10,59 *	10,59 *	12,38 *	10,69	8,88 *	5,56	5,75	3,71			4,76	3,11	6,88
-4,5			9,38 *	9,38 *	6,84 *	5,81					5,20 *	4,4	5,51

Medidas en pies

Unidad: 1.000 kg

A(ft) / B(ft)	5		10		15		20		25		Alcance máx.		
													A(m)
25							10,26 *	10,16			8,92 *	8,92 *	20,33
20							10,61 *	10,16			8,29 *	7,16	23,97
15							11,61 *	9,77	10	6,75	8,16 *	6,01	26,21
10					17,02 *	14,07	13,20 *	9,19	9,73	6,51	8,18	5,43	27,39
5					20,17 *	12,89	13,17	8,62	9,44	6,23	7,92	5,21	27,64
0			12,56 *	12,56 *	19,73	12,26	12,73	8,23	9,22	6,03	8,09	5,3	26,99
-5	13,71 *	13,71 *	21,66 *	21,66 *	19,54	12,1	12,56	8,07	9,17	5,98	8,8	5,75	25,38
-10	23,34 *	23,34 *	27,29 *	23,57	19,58 *	12,26	12,67	8,17			10,49	6,86	22,59
-15			20,68 *	20,68 *	15,09 *	12,81					11,46 *	9,71	18,07

1. El punto de carga está en el extremo del brazo.
2. Los valores marcados con un asterisco (*) se encuentran limitados por la capacidad hidráulica.
3. Las capacidades de izaje no superan el 75 % de la carga mínima de vuelco ni el 87 % de la capacidad hidráulica.
4. La posición menos estable es de costado.
5. Las capacidades de izaje corresponden solo a la máquina original y con el equipamiento normal del fabricante.
6. Las capacidades de izaje cumplen con ISO 10567.

: Capacidad nominal sobre el frente

: Capacidad nominal lateral o en 360 grados

OPCIÓN

Unidades métricas

Pluma: 5.700 mm (18' 7") Brazo: 2.900 mm (9' 5") Zapata: 600 mm (2' 0") Contrapeso: 3.840 kg (8.466 lb) Oruga LC

Unidad: 1.000 kg

A(m) / B(m)	1,5		3		4,5		6		7,5		Alcance máx.		
													A(m)
7,5							4,66 *	4,66 *			4,05 *	4,05 *	6,20
6							4,81 *	4,81 *			3,76 *	3,53	7,31
4,5							5,27 *	4,81	4,85 *	3,33	3,70 *	2,97	7,99
3					7,72 *	7	5,99 *	4,54	4,98	3,22	3,80 *	2,69	8,35
1,5					9,15 *	6,45	6,71 *	4,28	4,85	3,09	4,05 *	2,59	8,42
0			5,70 *	5,70 *	9,83 *	6,15	6,61	4,1	4,74	3	4,15	2,63	8,23
-1,5	6,22 *	6,22 *	9,82 *	9,82 *	9,74 *	6,08	6,53	4,03	4,72	2,98	4,52	2,86	7,74
-3	10,59 *	10,59 *	12,38 *	12,09	8,88 *	6,16	6,58 *	4,07			5,38 *	3,41	6,88
-4,5			9,38 *	9,38 *	6,84 *	6,41					5,20 *	4,83	5,51

Medidas en pies

Unidad: 1.000 kg

A(ft) / B(ft)	5		10		15		20		25		Alcance máx.		
													A(m)
25							10,26 *	10,26 *			8,92 *	8,92 *	20,33
20							10,61 *	10,61 *			8,29 *	7,78	23,97
15							11,61 *	10,61	10,70 *	7,34	8,16 *	6,55	26,21
10					17,02 *	15,43	13,20 *	10,02	10,99	7,09	8,37 *	5,94	27,39
5					20,17 *	14,22	14,79 *	9,44	10,68	6,82	8,92 *	5,71	27,64
0			12,56 *	12,56 *	21,68 *	13,57	14,57	9,04	10,46	6,61	9,15	5,81	26,99
-5	13,71 *	13,71 *	21,66 *	21,66 *	21,47 *	13,4	14,39	8,88	10,4	6,56	9,97	6,31	25,38
-10	23,34 *	23,34 *	27,29 *	26,64	19,58 *	13,57	14,51 *	8,98			11,85 *	7,52	22,59
-15			20,68 *	20,68 *	15,09 *	14,13					11,46 *	10,64	18,07

1. El punto de carga está en el extremo del brazo.
2. Los valores marcados con un asterisco (*) se encuentran limitados por la capacidad hidráulica.
3. Las capacidades de izaje no superan el 75 % de la carga mínima de vuelco ni el 87 % de la capacidad hidráulica.
4. La posición menos estable es de costado.
5. Las capacidades de izaje corresponden solo a la máquina original y con el equipamiento normal del fabricante.
6. Las capacidades de izaje cumplen con ISO 10567.

: Capacidad nominal sobre el frente

: Capacidad nominal lateral o en 360 grados

ESTÁNDAR Y OPCIONAL

EQUIPAMIENTO ESTÁNDAR

Frentes
- Pluma reforzada de 5,9 m
- Brazo reforzado de 2,9 m

Sistema hidráulico
- Regeneración de caudal de pluma y brazo
- Válvulas de retención de pluma y brazo
- Válvulas preventoras de rebote de giro

Cabina e interior
- Cabina montada sobre soportes de amortiguación viscosa
- Dial de control de rpm del motor
- Puerto de comunicación en serie para interfase de PC laptop
- Portavasos
- Cinturones de seguridad
- Tomacorriente adicional de 12 V
- Luz de cabina
- Cabina insonorizada y para todos los climas
- Cabina montada sobre soportes de amortiguación viscosa

Seguridad
- Pasamanos y peldaño
- Vidrios de seguridad
- Martillo para escapes de emergencia
- Cubierta protectora de batería

Otros
- Filtro de aire de elemento doble con filtrado de dos etapas
- Prefiltro de aire tipo seco
- Separador de agua de dos etapas
- Filtro de combustible
- Sistema de prevención de recalentamiento del motor
- Sistema de prevención de re arranques del motor
- Sistema de auto diagnósticos
- Alternador (24 V, 60 A)
- Bocina eléctrica
- Luces de trabajo (1 en la pluma, 1 en la caja de almacenamiento)
- Ajustador hidráulico del tren de orugas
- Guardas del tren de orugas
- Acople de orugas engrasado y sellado
- Filtro de respiradero del tanque de aceite hidráulico

Martillo hidráulico DOOSAN HB

El martillo hidráulico serie HB está diseñado para tareas de ruptura. El diseño de Doosan busca optimizar la potencia de impacto, mejorar la durabilidad, aumentar la comodidad del cliente y facilitar el mantenimiento.

* Disponible con soporte en el cuerpo / superior / lateral

Especificaciones Técnicas

Modelo	Peso [kg]	Diám. de la herramienta [mm]	Caudal de aceite [l/min]	Presión de funcionamiento [kg/cm²]	Frecuencia [bpm]
HB20	1.860	135	130 ~ 150	160 ~ 200	400 ~ 800

EQUIPAMIENTO OPCIONAL

En ciertos mercados, algunos de los equipos opcionales pueden entregarse como equipamiento estándar. Algunos de estos equipos opcionales no están disponibles en determinados mercados. Verifique con el representante de DOOSAN la disponibilidad o la posibilidad de adaptarlos en función de sus necesidades.

Brazo
- Brazo de excavación a granel de 2,4 m

Cuchara
- Cuchara general de 0,92 m^3
- Cuchara general de 1,05 m^3
- Cuchara clase H de 0,92 m^3
- Cuchara clase H de 1,08 m^3
- Cuchara clase H de 1,4 m^3

Sistema hidráulico auxiliar
- Unidireccional para el martillo hidráulico
- Filtro hidráulico para línea de retorno unidireccional

Chasis inferior
- Oruga larga y fija
- Oruga estándar y fija
- Cubierta inferior para guardas de oruga
- Zapata con saliente triple de 600 mm / 700 mm / 800 mm

Subgrupo de la cabina
- Asiento con suspensión mecánica
- Guarda superior e inferior
- Espejo lateral
- 2 Luces de trabajo
- Limpia cristales
- Radio MP3
- Aire acondicionado y calefacción
- Sistema Telemático de Doosan (TMS)

Doosan es

Desde 1896, Doosan, la empresa más antigua de Corea, ha evolucionado con su gente. Gracias a su reputación, en los últimos 10 años ha crecido con rapidez. Doosan desarrolla construcciones, sistemas de energía, máquinas e infraestructura a nivel mundial. Como líder internacional del sector de la infraestructura, continúa con su visión de forjar un futuro orientado a lo humano.

La primera empresa de su tipo en Corea, en 1985 Doosan desarrolló excavadoras con tecnología propia y siguió fabricando máquinas para la construcción tales como excavadoras, cargadores sobre ruedas y camiones volquete articulados, para plasmar su filosofía orientada a lo humano. Se convirtió en líder mundial de la industria de la maquinaria pesada de construcción con sus líneas de ventas, producción y distribución internacional. Además de sus grandes centros productivos en Corea, China, EE. UU., República Checa y Brasil, Doosan cuenta con una red de 1.400 distribuidores que ofrecen productos y soluciones confiables para que usted desarrolle sus negocios con estabilidad y sin riesgos.

Sede central de Doosan Infracore en Corea
27F, Doosan Tower, 275, Jangchungdan-ro,
Jung-gu, Seúl, Corea (04563)
www.doosaninfracore.com/ce

Copyright 2017. Doosan Infracore. Todos los derechos reservados.

Los materiales y especificaciones del catálogo están sujetos a cambios sin previo aviso.